EDIMAX
NETWORKING PEOPLE TOGETHER

2 / 1 Megapixel	H.264
MPEG-4 M-JPEG	Full HD 1080p(PT-112E)
Handliche Größe	Tag& Nacht
Pan & Tile	Auto Tracking
IR Cut	IR 15M
2-Wege Audio	PoE 802.3af
ONVIF	32CH Software

PT-112E / PT-111E

2Mpx/1Mpx Pan & Tilt Auto Tracking Mini Dome Netzwerkkamera für Innenbereiche

Beschreibung

Mit einem Durchmesser von nur 92mm, haben die nur handflächengroßen Mini Dome Kameras, die Pan& Tilt(Schwenken & Neigen) Funktion, sowie integrierten Infrarot LED´s. Die Edimax Dome Kameras sind die kleinsten Dome Kameras am Markt mit Auto-Tracking und automatischer Scannung der Umgebung nach Belieben, sowie nach Voreinstellung. Diese sind besonders für den Einsatz in Einkaufsboutiquen und Büros geeignet. Mit einem Durchmesser von 92mm x 63mm und dem elegantem, klassisch weißem Gehäuse, fügen die Kameras sich perfekt in die Umgebung ein. Für ein hohes Sicherheitsgefühl sorgen die Mini Domes durch die umfassenden Verfolgungsoptionen im überwachten Bereich.

Kleines, handflächengroßes Design

Das elegant, klassisch weiße, nur handflächengroße Design, mit einem ф92mm x 63mm, fügt sich perfekt in die Umgebung ein. Durch ihre Unauffälligkeit fühlen sich weder Kunden noch Mitarbeitern bedroht.

Nur ф 19mm!!

Schwenken/ Neigen& Automatische Verfolgung

Die Edimax PT Mini Dome Kameras unterstützen die automatische Verfolgung einer erkannten Bewegung von Objekten im überwachten Bereich.

Maximale Leistung, tatsächlichen Datenübertragungsgeschwindigkeit und Reichweite variierten je nach Netzwerk und Umgebungsfaktoren. Produkt-Spezifikationen und Design können sich ohne vorherige Ankündigung ändern.

Copyright © 2013 Edimax Technology Co. Ltd. Alle Rechte vorbehalten.

2Mpx/1Mpx Pan & Tilt Auto Tracking Mini Dome Netzwerkkamera für Innenbereiche

PT-112E / PT-111E

Überwachung bei Tag & Nacht

19 Infrarot-LEDs mit mechanischem ICR – Filter und automatischem Lichtsensor, für eine Überwachung bei Tag und Nacht Überwachung.

Power over Ethernet

Entwickelt wurde die Kamera für professionelle Überwachung im Innenbereich und Sicherheits-anwendungen. Sie ist kompatibel mit dem Standard 802.3af PoE, für die Energie- und Datenübertragung über ein einziges Ethernet Kabel.

Kostenlose 32-Channel Betrachter Software

Die Edimax Netzwerkkamera wird zusammen mit der EdiView32 Software ausgeliefert. Dies ist eine Software für die Betrachtung der Streams auf bis zu 32 Monitoren gleichzeitig, sowie zur Aufnahme und Verwaltung. Außerdem ermöglicht Sie Live-Überwachung, während der Abspeicherung von hochauflösenden Bild- und Videoaufnahmen.

Einfache Installation

Mit einfachem drücken auf die Vorrichtung, lässt sich die Abdeckung leicht entfernen.

Maximale Leistung, tatsächlichen Datenübertragungsgeschwindigkeit und Reichweite variieren je nach Netzwerk und Umgebungsfaktoren. Produkt-Spezifikationen und Design können sich ohne vorherige Ankündigung ändern.

Copyright © 2013 Edimax Technology Co. Ltd. Alle Rechte vorbehalten.

2Mpx/1Mpx Pan & Tilt Auto Tracking Mini Dome Netzwerkkamera für Innenbereiche

PT-112E / PT-111E

Eigenschaften

•Handflächengroß und elegante Form mit innen eingebauten Infrarot LED´s für unglaubliche Leistung und einer hohen Zuverlässigkeit
•Mit Druck auf Vorrichtung lässt sich Abdeckung entfernen
•Automatische Verfolgung von sich bewegenden Objekten
•Motorisiertes Schwenken- /und Neigen: Schwenken 200° Neigen 70°
•H.264/MPEG4/M-JPEG Cod
•Full HD 1080P (1920 x 1080) @30 Bilder/ sek. (PT-112E) / WXGA (1280 x 800) @30 Bilder/ sek. (PT-111E)
•Unterstützt den Standard IEEE802.3af Power over Ethernet (PoE)
•19 IR LEDs mit mechanischem ICR- Filter und automatischem Lichtsensor, für Überwachung bei Tag und Nacht

Abmessungen

(Einheit: mm)

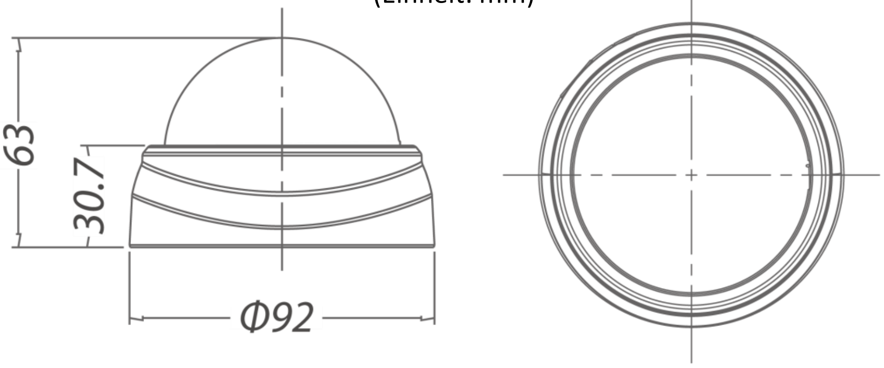

IP-ÜBERWACHUNGS ANWENDUNG

Maximale Leistung, tatsächlichen Datenübertragungsgeschwindigkeit und Reichweite variierten je nach Netzwerk und Umgebungsfaktoren. Produkt-Spezifikationen und Design können sich ohne vorherige Ankündigung ändern.

Copyright © 2013 Edimax Technology Co. Ltd. Alle Rechte vorbehalten.

2Mpx/1Mpx Pan & Tilt Auto Tracking Mini Dome Netzwerkkamera für Innenbereiche

PT-112E / PT-111E

TECHNISCHE DATEN

Modell		PT-112E	PT-111E
System		RAM: 4GB DDR ROM: 16MB Flash ROM	RAM: 2GB DDR ROM: 16MB Flash ROM
Bildsensor		1/2.7" CMOS	1/4" CMOS
Linse	Brennweite / F-Number	Fest 4.0mm(F2.0)	Fest 4.0mm(F2.0)
	Blickwinkel	62°	62°
Tag & Nacht Betrieb / IR Distanz		Mechanischer ICR/10~12M	Mechanischer ICR/10~12M
Min. Beleuchtung		1.0Lux/F2.0	1.3Lux/F2.0
Schwenken / Neigen / Drehen		Motorisiertes Schwenken : 200°, Neigen : 70°	Motorisiertes Schwenken : 200°, Neigen : 70°
Video Kompression		H.264 / MPEG4 / M-JPEG	H.264 / MPEG4 / M-JPEG
Max Auflösung		Full HD 1080p (1920 x 1080) @ 30 Bilder/sek.	WXGA (1280 x 800) @ 30 Bilder/sek.
Spezielle Funktionen	Auslöser	Bewegungserkennung	Bewegungserkennung
	Digitale Ein-/Ausgänge	-	-
	Digital Zoom	Ja	Ja
	WDR	-	-
	Smartphone Überwachung	-	-
Speicher		Mikro SD Karten Steckplatz	Mikro SD Karten Steckplatz
Audio		Eingebautes Mikro	Eingebautes Mikro
Netzwerk		10BASE-T / 100BASE-TX	10BASE-T / 100BASE-TX
Energieversorgung		PoE (IEEE 802.3af)	PoE (IEEE 802.3af)
Betriebstemperatur		0°C - 40°C	0°C - 40°C
Abmessungen (mm)		ø 92mm x 63mm(H)	ø 92mm x 63mm(H)
Gewicht(g)		302g	302g
Zertifizierung(EMI, IP, RoHS)		CE / FCC / RoHS	CE / FCC / RoHS
ONVIF Unterstützung		Yes	Yes

Verwandte Produkte

Model Nr.	PT-112E	PT-111E	MD-111E
Beschreibung	2MPX PT Auto Tracking Mini Dome Netzwerkkamera für Innenbereich	1MPX PT Auto Tracking Mini Dome Netzwerkkamera für Innenbereich	1MPX Mini Dome Netzwerkkamera für Innenbereich

Maximale Leistung, tatsächlichen Datenübertragungsgeschwindigkeit und Reichweite variieren je nach Netzwerk und Umgebungsfaktoren. Produkt-Spezifikationen und Design können sich ohne vorherige Ankündigung ändern.

Copyright © 2013 Edimax Technology Co. Ltd. Alle Rechte vorbehalten.